Datenblatt

Rauchmelder SD5

Formschöner und montagefreundlicher photoelektrischer Rauchmelder
Geprüft nach der europäischen Norm DIN EN 14604.
Energieversorgung durch austauschbare 9V-Standard-Alkalibatterie.
Prüfknopf einfach zu erreichen - auch mit dem Besenstiel!

Montageart:	Anbau Decke
Prüfzeichen:	CE, EN 14604:2005+AC:2008
Farbe:	weiß
Material:	Kunststoff

Art.Nr. 5420.00004.0196

Technische Daten

Batterietyp:	9V Alkalibatterie für bis zu 5 Jahre Lebensdauer (inkl.)
Zugelassene Batterien:	Raymax 6LR61; Duracell 6LR61/MN1604; Gold peak GP1604A
Schallpegel Warnton:	>85 dB(A) in 3 Metern
Alarmempfindlichkeit:	0,10 – 0,16 dB/m
Akustischer Warnton:	Ja
Optische Funktionsanzeige:	Ja
Prüftaste:	Ja
Erfassungsbereich:	bis zu 60m² bei einer Montagehöhe bis zu 6m

Gehäuse:	Kunststoff
Gehäusefarbe:	weiss
Verschlussart:	Bajonett

Temperaturbereich:	0°C bis +40°C

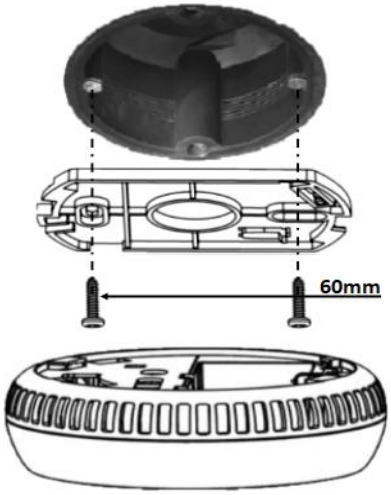

Geeignet zur Montage auf
Standard UP-Dosen
Lochabstand 60mm

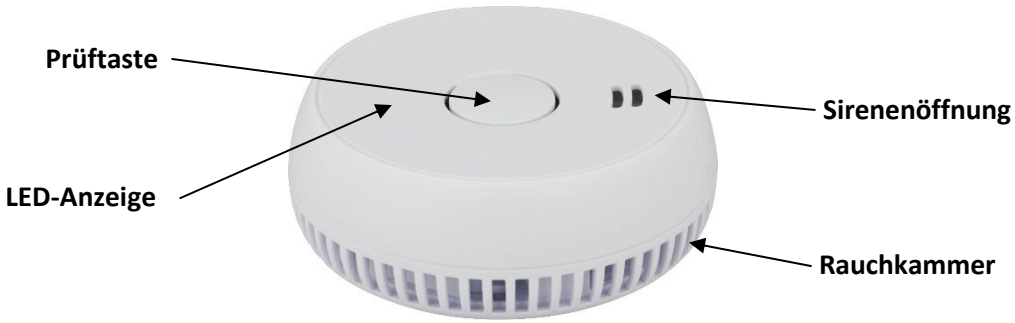

Die Verwendung der beigepackten Staubschutzhaube während der Bauphase wird empfohlen!

Zubehör optional

Magnetpad	Art.Nr.	5420.99001.0099

Abmessungen:

Øxh 90 x 33 mm

e2 elektro GmbH Theodor-Simoneit-Straße 2 4160 Aigen-Schlägl T: +43 7281 80200-0 F: +43 07281 80200-10 Mail: office@e2.at www.e2.at